VelopA

BicitaviS
Distribuidor oficial VelopA

BicitaviS

Distribuidor oficial **VelopA**

APARCABICIS DE DOBLE ALTURA

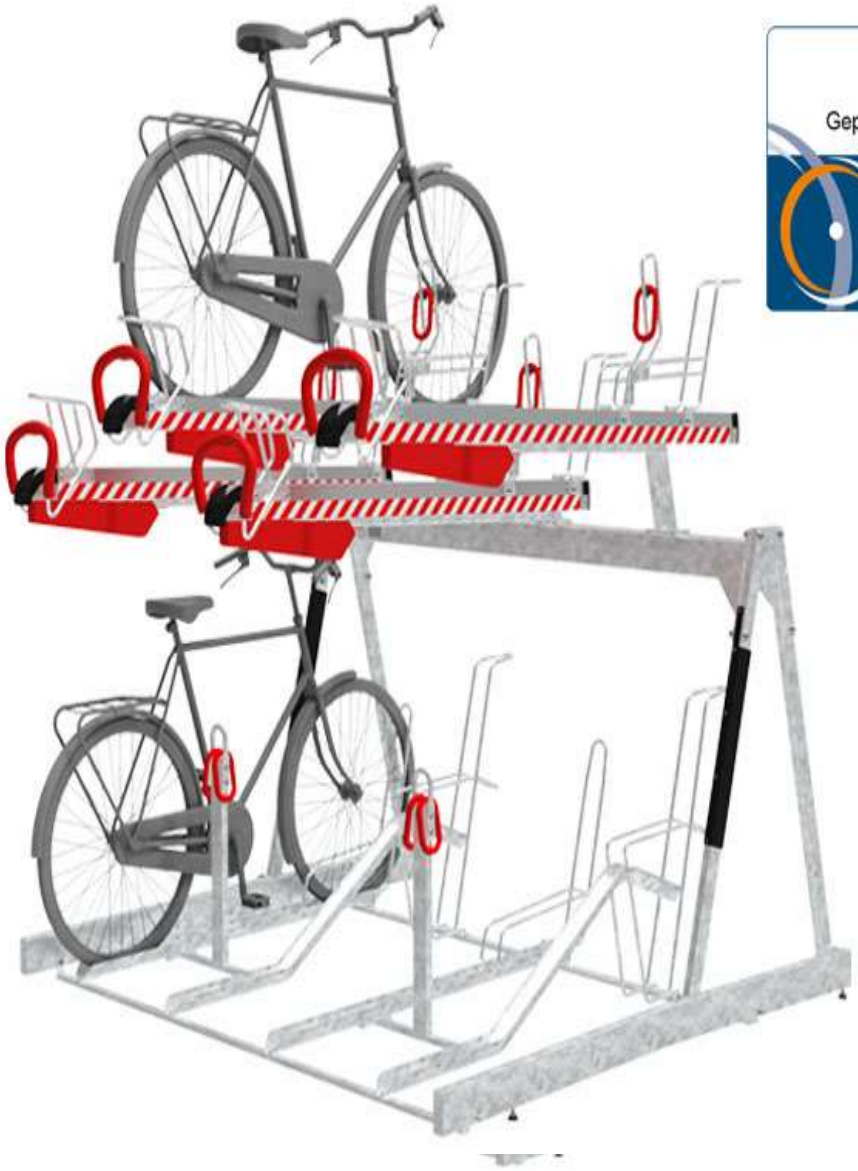

Easylift 500 D
Q1802, 11/2018
Geprüft nach DIN 79008
Empfohlene adfc Qualität

BicitaviS, distribuidor oficial de la marca VelopA en España
Delegación Barcelona: Octavi Matons Tel. 607 385 607 · Delegación Zaragoza: Delhi Ausina Tel. 687 958 115
bicitavis@gmail.com • www.bicitavis.wordpress.com

VelopA

BicitaviS
Distribuidor oficial VelopA

El Easylift 500D es un aparcabicis de doble altura de alta gama, con certificación DIN79008, que ha obtenido también el sello de recomendación del ADFC, el Club Alemán de Usuarios de la Bicicleta (sello de prueba Q1802, 11/2018). Los aparcabicis de dos niveles, conocidos en España como de tipo holandés, permiten duplicar la capacidad de estacionamiento y son la mejor solución para dotar de plazas de aparcamiento para bicicletas a aquellos espacios donde se concentra una mayor densidad, como, por ejemplo, estaciones, centros de trabajo o centros educativos.

El modelo Easylift 500D ha sido especialmente diseñado pensando en la seguridad del usuario y la facilidad de manejo. Los rieles superiores bajan hasta tocar el suelo, por lo que, al colocar la bici, la rueda delantera solo debe levantarse 310 mm. El exclusivo sistema neumático integrado permite que estos rieles superiores suban y bajen automáticamente en manos libres. Cada plaza está equipada con un soporte para candar la bici por el cuadro, para mayor seguridad. Todas las piezas móviles del Easylift 500D están diseñadas para eliminar el riesgo de lesiones por atrapamiento. El mecanismo es seguro e inaccesible, a prueba de actos vandálicos. Los rieles superiores están marcados con señales de colores para evitar que golpes en la cabeza. Y, además, el Easylift 500D puede equiparse con puntos de recarga especialmente diseñados para bicicletas eléctricas.

Ventajas para el usuario:

- fácil de utilizar
- ascenso y descenso en manos libres, sin apenas esfuerzo
- la rueda delantera solo debe levantarse 310 mm
- seguro para la bici: permite candar el cuadro en cada plaza
- seguro para el usuario: estable y antivandálico

Ventajas para los administradores de sitios:

- se duplica la capacidad de estacionamiento
- apenas requiere de intervención: bajo mantenimiento
- robusto y resistente al vandalismo
- no es necesario anclarlo al suelo
- ofrece un espacio para numerar las plazas
- se puede combinar con elementos de recogida de datos

POSIBLES UBICACIONES

- se puede utilizar tanto en espacios cubiertos como en el exterior
- adecuado para aparcamientos con o sin vigilancia, pues permite candar la bici por 3 puntos

VERSIONES: se fabrica con distancias de centro a centro de bicicletas de 500 mm y en módulos que pueden ser:

- unilaterales para 4, 8 o 12 bicicletas
- bilaterales para 8, 16, 24 o 32 bicicletas

Los módulos se pueden empalmar para crear hileras de cualquier longitud.

TIPOS DE BICICLETAS

El Easylift 500D es adecuado para bicicletas con:

- espesor de neumático de entre 30 mm y 60 mm
- diámetro de rueda de entre 26 "y 29"

PUNTOS DE RECARGA PARA BICICLETAS ELÉCTRICAS

- Pueden instalarse en los módulos unilaterales
- Válidos para instalaciones cerradas y cubiertas

CERTIFICACIÓN

El Easylift 500D es el único aparcabicis de doble altura con certificación DIN79008 (sello de aprobación ADFC).

PROTECCIÓN ANTIRROBO

Incorpora un soporte especial en cada plaza para poder candar la bicicleta por el cuadro.

SISTEMA DE DRENAJE

El inteligente sistema de drenaje garantiza que los usuarios no se vean sorprendidos por una repentina "ducha" al extraer la bicicleta del raíl.

MATERIALES Y TRATAMIENTO

Estructura, raíles y soportes: acero, galvanizado o revestido
Ranuras de rueda: aluminio anodizado
Elementos de plástico: relleno de fibra de vidrio PA6

COLORES

Estructura, bastidores y soportes: acero, galvanizado; si está revestido: RAL 9005 Negro azabache
Ranuras de rueda: titanio
Empuñaduras y tapa de resortes de gas: RAL 3000 Rojo fuego.
Otros elementos plásticos: RAL 9005 Jet Black

ACCESORIOS

- Placas de distribución de presión y piezas de anclaje
- Cartel de instrucciones de uso

ESFUERZO MÍNIMO

El sistema neumático con pistones de gas ayuda a subir el brazo superior una vez cargada la bicicleta, por lo que se requiere de un esfuerzo mínimo por parte del usuario.

AMORTIGUACIÓN Y MOVIMIENTO DE FLUIDOS

El brazo superior se extrae en un movimiento fluido y desciende lentamente gracias al exclusivo sistema de amortiguación, que hace que el usuario apenas tenga que intervenir para hacer descender la bici. Todo el movimiento es suave, fluido y agradable. Además, gracias a un uso inteligente de materiales y mecanismos, el Easylift hace muy poco ruido. El reducido ángulo de inclinación y el mecanismo de seguridad integrado del Easylift sirven para que la bicicleta no se salga del raíl mientras se está manipulando el brazo superior.

ASAS DE DISEÑO ERGONÓMICO

El asa tiene forma ergonómica y su diámetro, estructura, medidas y diseño la hacen muy fácil de utilizar tanto por usuarios diestros como zurdos.

ESTABILIDAD Y SEGURIDAD

Gracias a su diseño, la seguridad del usuario queda garantizada, pues una vez colocada la bicicleta en el riel, ésta ya no puede salirse.
La propia estabilidad del módulo impide toda posibilidad de vuelco, si bien es posible anclar los módulos.
Las patas del módulo pueden ajustarse para compensar cualquier irregularidad del suelo.
El aparcabicis está equipado con pernos de seguridad a prueba de vandalismo y todos los componentes críticos están cubiertos, no siendo de fácil acceso.

REDUCCIÓN DE LAS EMISIONES DE CO2

Al desarrollar y fabricar el Easylift 500D, VelopA ha tenido muy en cuenta la reducción de las emisiones de CO2 y ha conseguido reducirlas en un 35%, lo que supone 515 toneladas por año.

**** Altura mínima requerida en espacios cerrados: 2750 mm**

BicitaviS, distribuidor oficial de la marca VelopA en España
Delegación Barcelona: Octavi Matons Tel. 607 385 607 · Delegación Zaragoza: Delhi Ausina Tel. 687 958 115
bicitavis@gmail.com ▪ www.bicitavis.wordpress.com

VERSIONES

La distancia entre las bicis aparcadas se mide de centro a centro de bicicleta. En el modelo Easylift 500D estas distancias son de 500 mm, para facilitar el aparcamiento de bicicletas de montaña, que suelen tener dimensiones mayores que las de las bicis urbanas, tanto en cuanto anchura de los manillares, como a las dimensiones de las ruedas y neumáticos.

Atendiendo a por dónde se realiza la carga de bicis en el sistema, los módulos pueden ser unilaterales, en cuyo caso suelen alinearse a la pared (imagen de la izquierda), o bilaterales, para ser colocados al centro y poder guardar bicis por dos lados (imagen de la derecha):

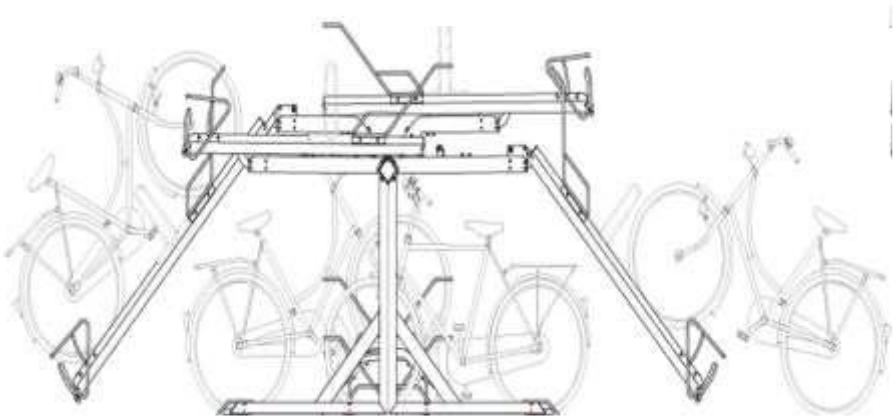

La configuración de los módulos unilaterales puede ser de:

- 4 plazas (2 arriba y 2 abajo)
- 8 plazas (4 arriba y 4 abajo)
- 12 plazas (6 arriba y 6 abajo)

La configuración de los módulos bilaterales puede ser de:

- 8 plazas (2+2 arriba y 2+2 abajo)
- 16 plazas (4+4 arriba y 4+4 abajo)
- 24 plazas (6+6 arriba y 6+6 abajo)

VelopA

BicitaviS
Distribuidor oficial VelopA

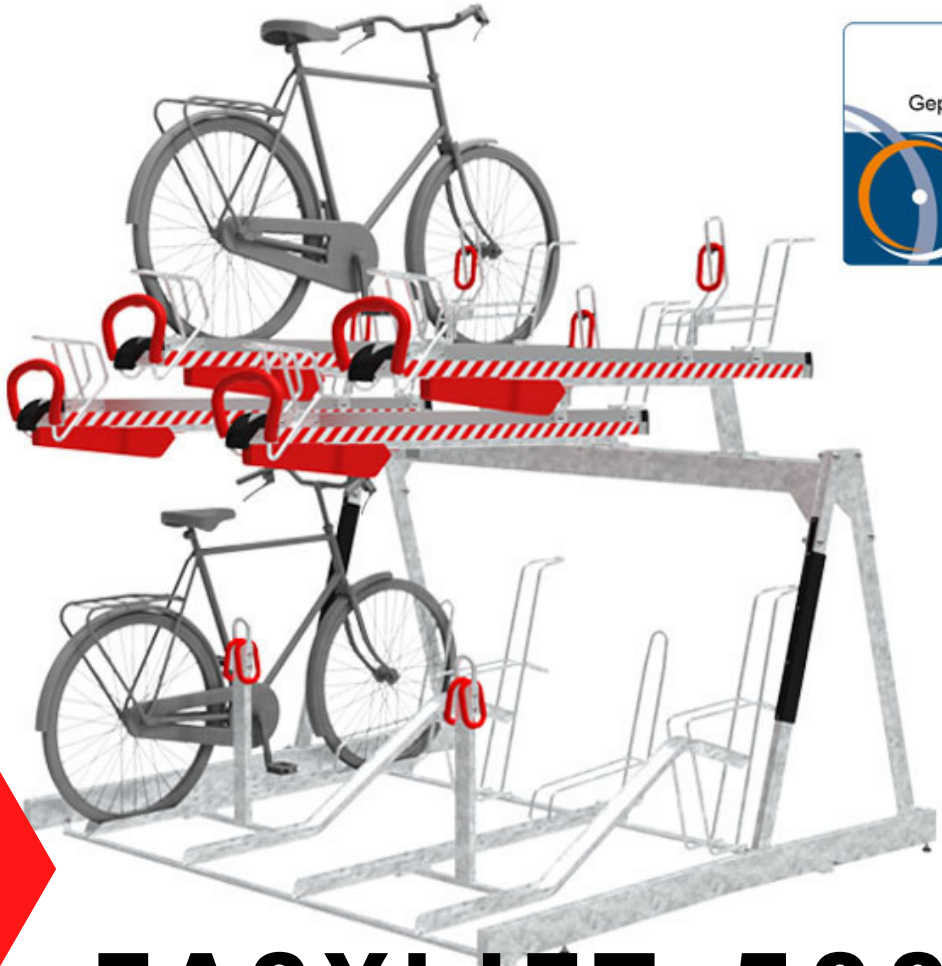

Easylift 500 D
Q1802, 11/2018
Geprüft nach DIN 79008
Empfohlene adfc Qualität

BICIS GRAN FORMATO

EASYLIFT 500D

Módulos unilaterales disponibles en las siguientes plazas:
4 (2+2), 8 (4+4), 12 (6+6)

Módulos bilaterales, disponibles en las siguientes plazas:
8 (2+2 y 2+2), 16 (4+4 y 4+4), 24 (6+6 y 6+6)

Distancias de centro a centro de bicicleta: 500 mm

Altura mínima requerida: 2750 mm
Pasillo mínimo de maniobra: 2100 mm
Bicicletas especiales:
Neumáticos de entre 30 mm y 60 mm
Diámetro de rueda de entre 26" y 29"

BicitaviS, distribuidor oficial de la marca VelopA en España
Delegación Barcelona: Octavi Matons Tel. 607 385 607 · Delegación Zaragoza: Delhi Ausina Tel. 687 958 115
bicitavis@gmail.com · www.bicitavis.wordpress.com

VelopA

BicitaviS
Distribuidor oficial VelopA

Medidas

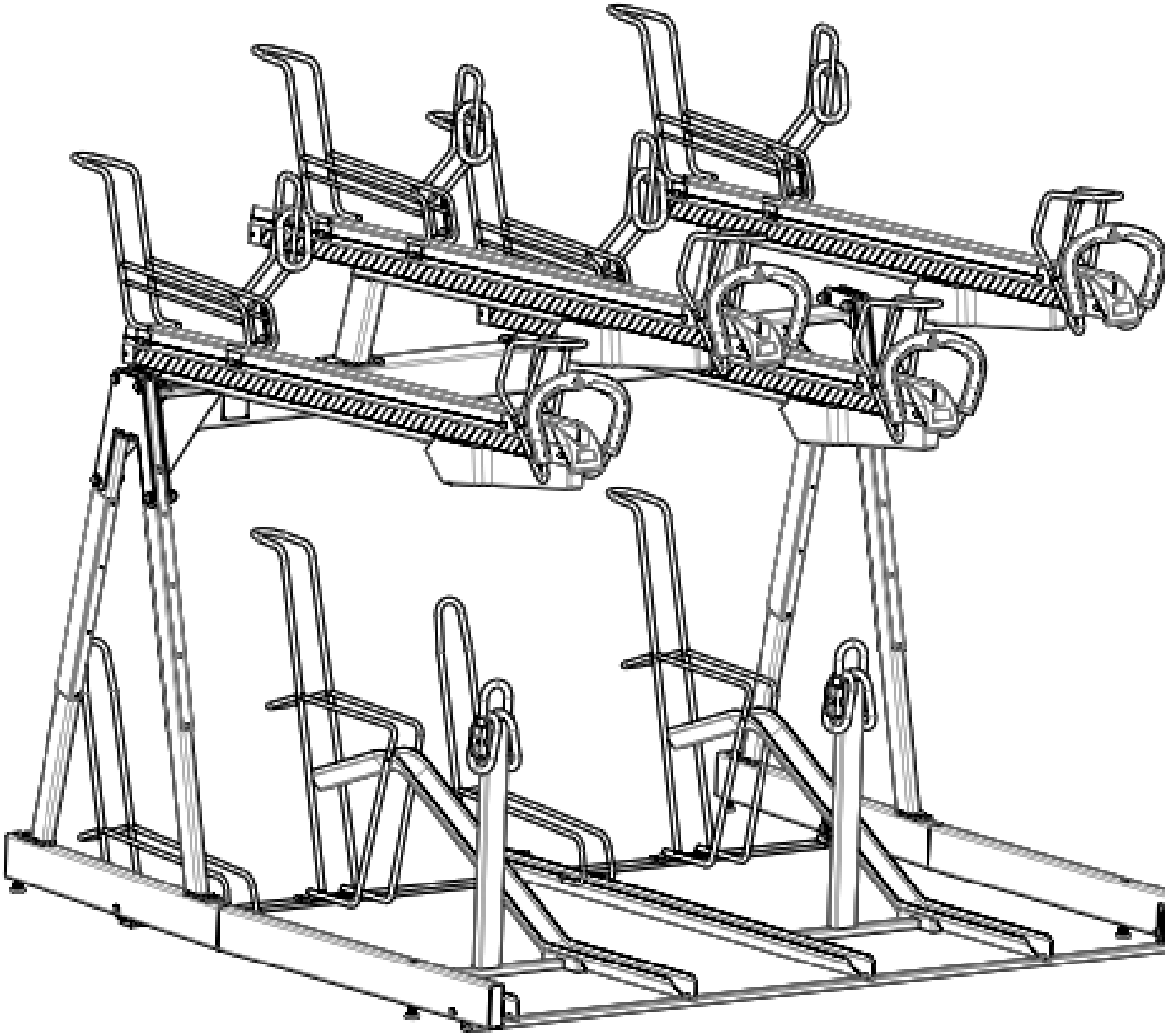

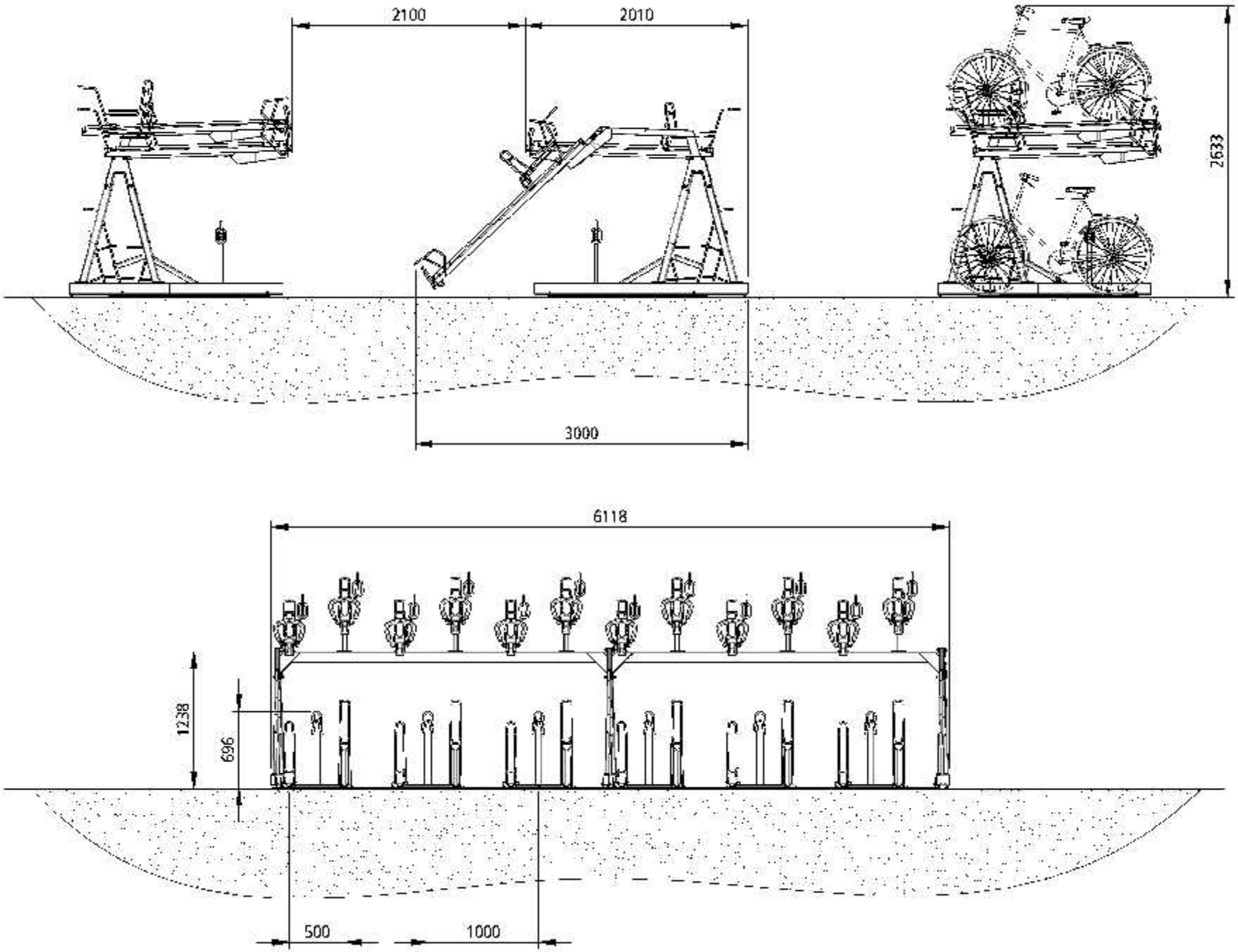

© Copyright VelopA B.V. All rights reserved. Art. 31 is not valid for the Copyright Act.
This document remains property of VelopA B.V. and may not be copied or to third parties
duplicated or used for any application without express written permission of the owner.

Easylift 500-D
10-12-2016

VelopA

scale: 1:60
www.velopa.com

© Copyright VelopA B.V. All rights reserved. Art. 31 is not valid for the Copyright Act.
Dit document is eigendom van VelopA B.V. en mag niet aan de wen ten inzage worden gegeven
[illegible]

VelopA

BicitaviS
Distribuidor oficial VelopA

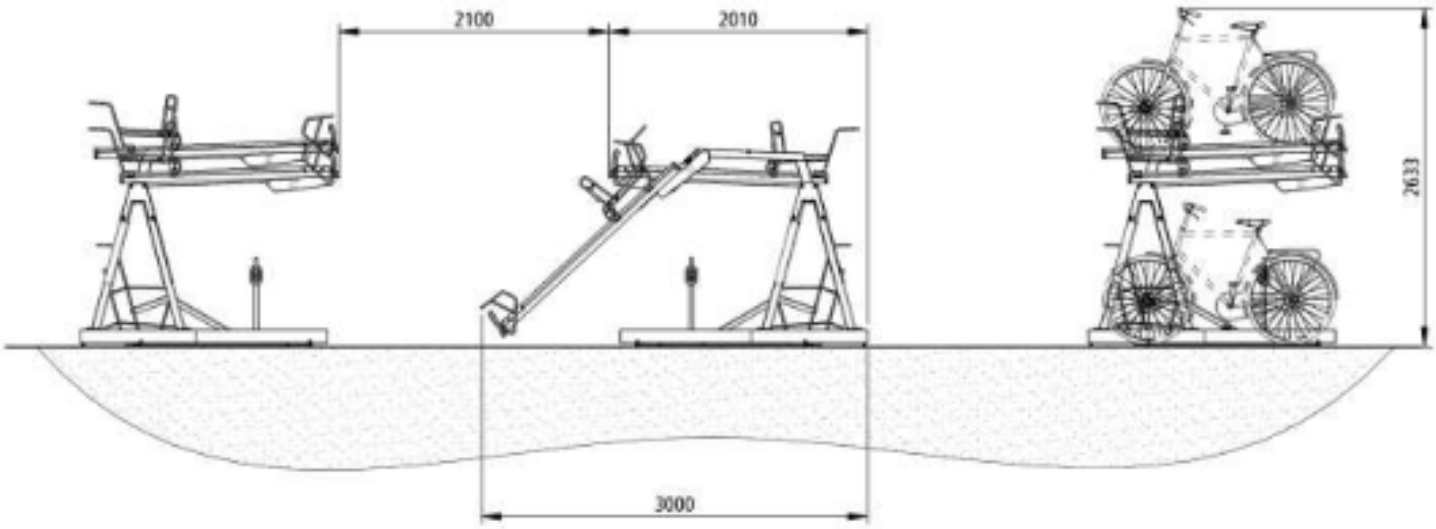

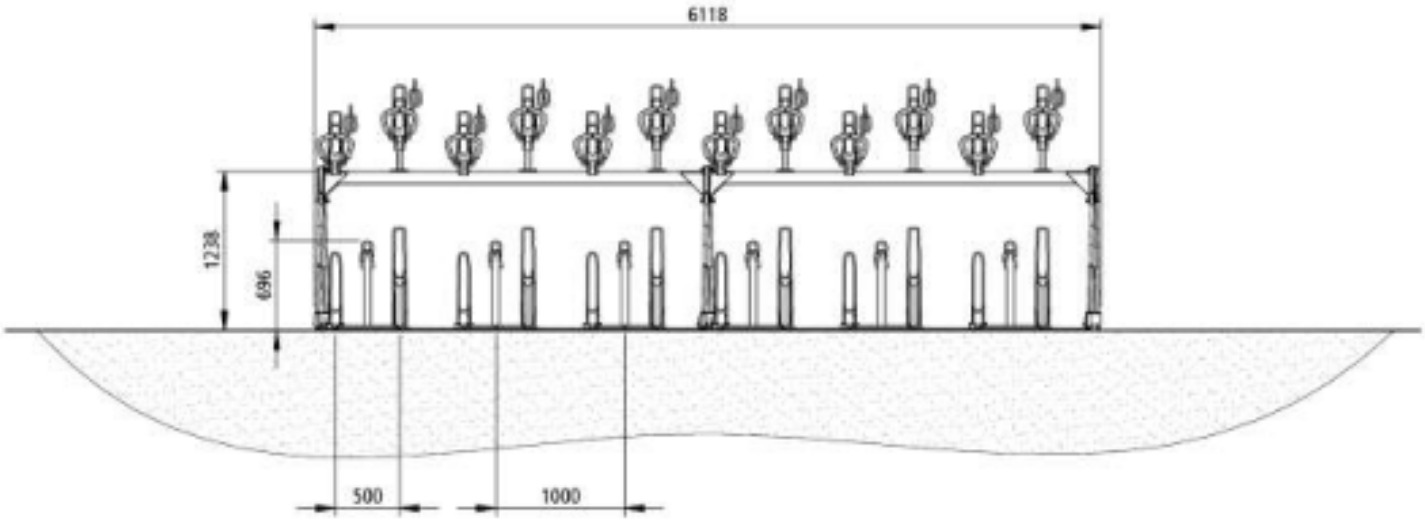

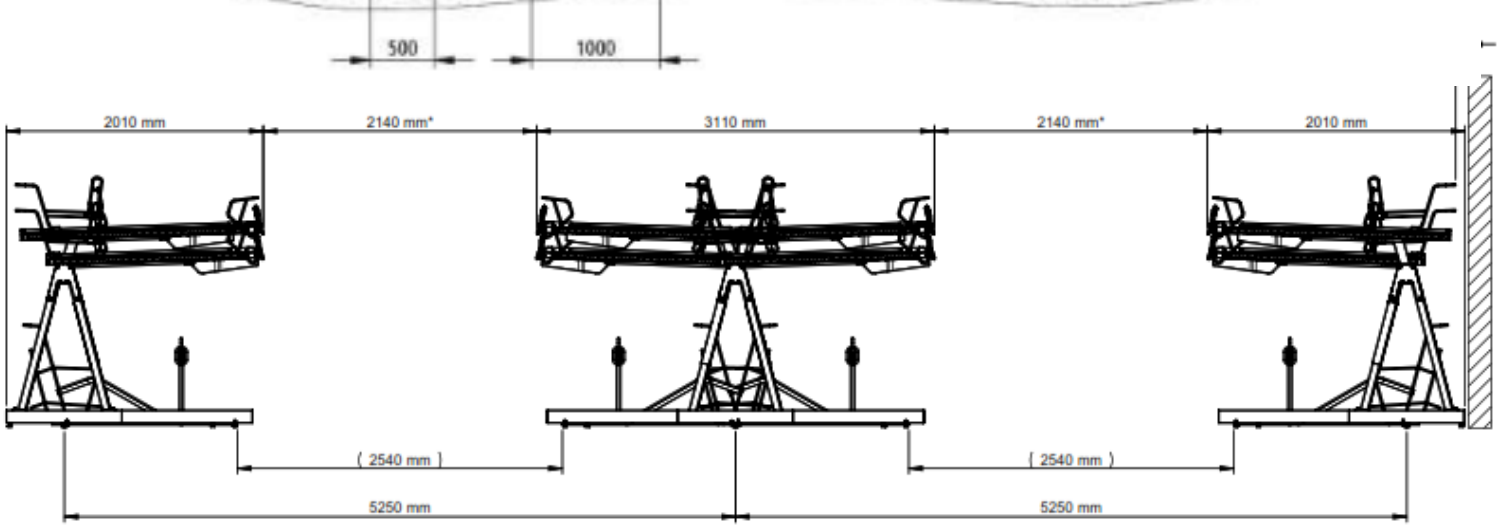

*Aanbevolen afstand, optimale manouvreerruimte voor fiets
*Empfohlener Abstand, optimaler Manövrierraum für das Fahrrad
*Distance recommandée, espace de manoeuvre optimale pour vélo
*Recommended distance, optimum manoeuvring space for bicycle

BicitaviS, distribuidor oficial de la marca VelopA en España
Delegación Barcelona: Octavi Matons Tel. 607 385 607 · Delegación Zaragoza: Delhi Ausina Tel. 687 958 115
bicitavis@gmail.com • www.bicitavis.wordpress.com

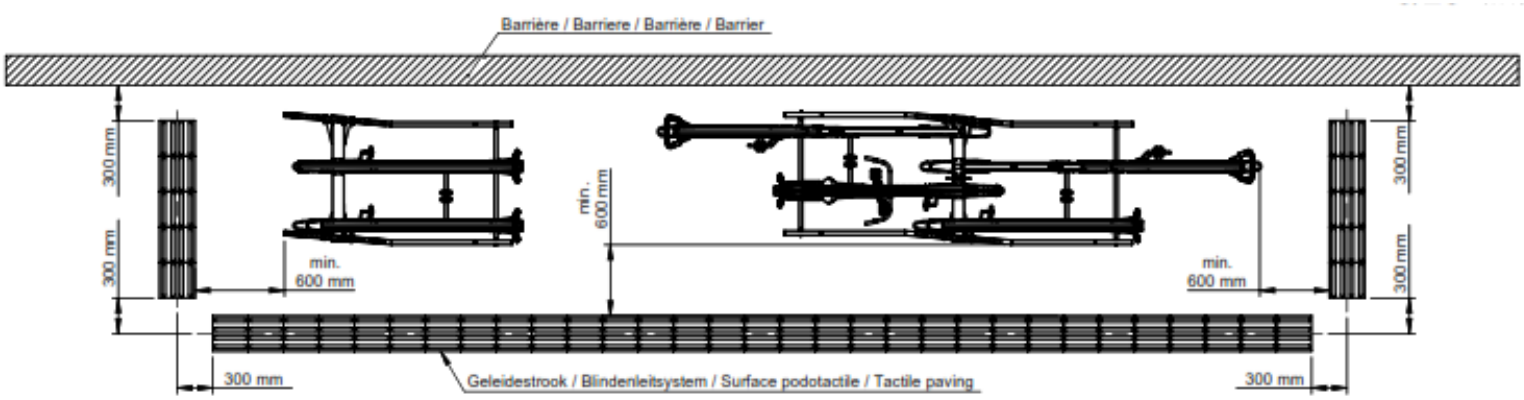

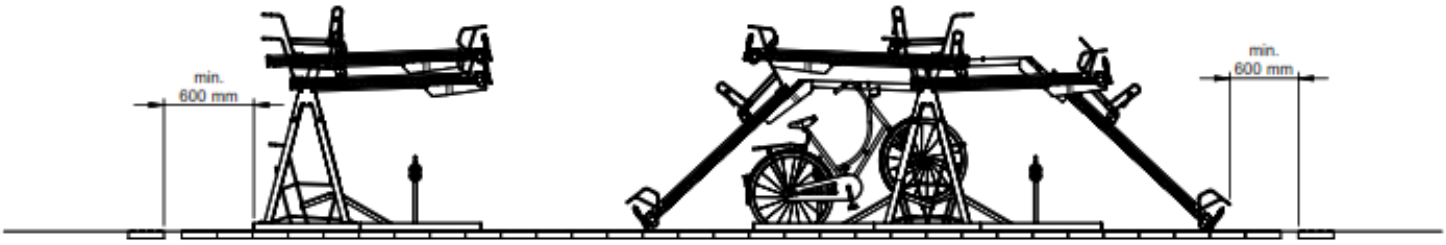

*Routgeleiding voor blinden en slechtzienden, aanbevolen afstanden
*Leitsystem für Blinden und Sehbehinderten, empfohlener Abstand
*Routage des aveugles et malvoyants, distance recommandée
*Routing for the blind and visually impaired, recommended distance

VelopA

BicitaviS
Distribuidor oficial VelopA

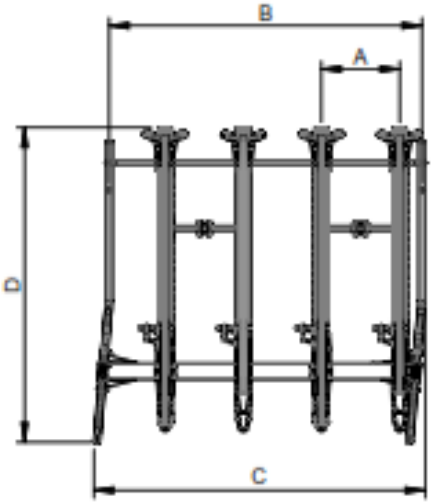

	Lenght A	Lenght B	Lenght C	Lenght D	Weight	Most heavy part	
Single sided 500 8 pl	500 mm	2000 mm	2125 mm	2010 mm	215,0 kg	Girder assembly	23,9 kg
Single sided 500 12 pl	500 mm	3000 mm	3125 mm	2010 mm	295,2 kg	Girder assembly	32,8 kg

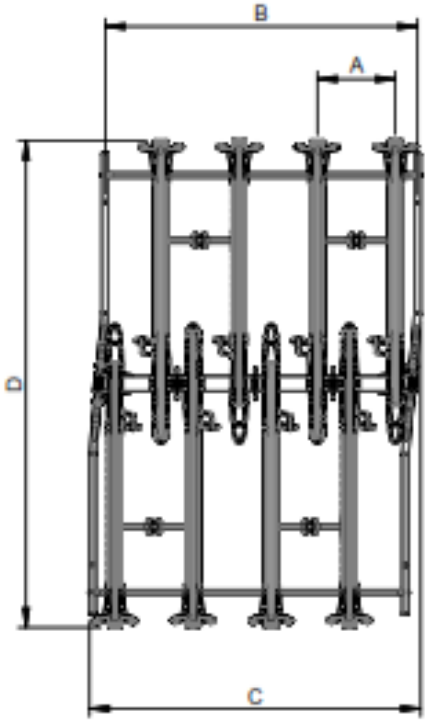

	Lenght A	Lenght B	Lenght C	Lenght D	Weight	Most heavy part	
Double sided 500 16 pl	500 mm	2000 mm	2125 mm	3110 mm	359,4 kg	Portal assembly	31,5 kg
Double sided 500 24 pl	500 mm	3000 mm	3125 mm	3110 mm	510,8 kg	Girder assembly	33,1 kg

Stelmogelijkheid bij afschot (max. 1,75% = 1°)
Diepte richting systeem
Capacité d'ajuster la pente (max. 1,75% = 1°)
Système direction de profondeur
Einstellmöglichkeit bei Gefälle (max. 1,75% = 1°)
Tiefenrichtung System
Ability to adjust at a slope (max. 1,75% = 1°)
Depth direction system

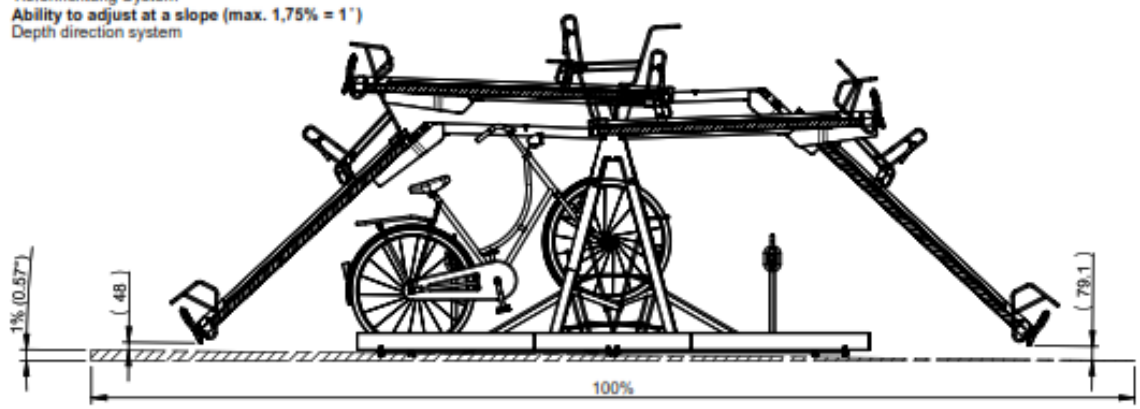

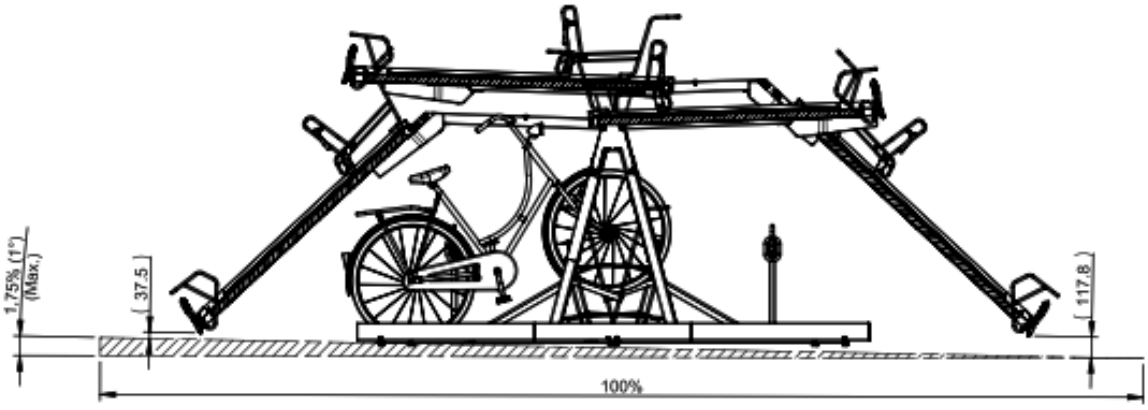

Plaatsing op hellend vlak (max. 7% = 4°)
Lengte richting systeem
Placement sur la rampe (max. 7% = 4°)
Longitudinale système
Platzierung auf Rampe (max. 7% = 4°)
Längsrichtung System
Placement on ramp (max. 7% = 4°)
Leght direction system

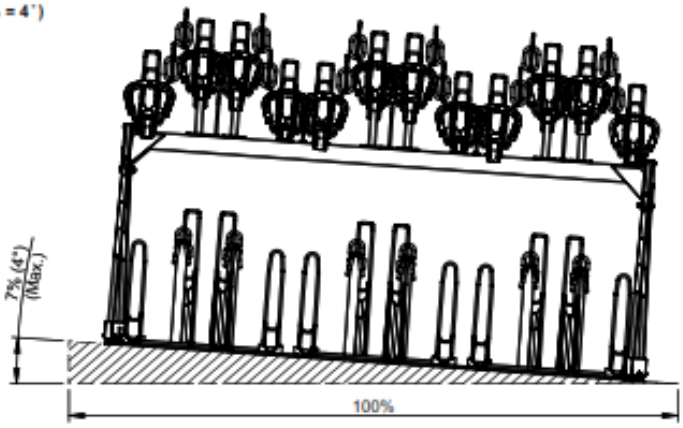

Laatste controle / Vérification finale / Endkontrolle / Final check

1. Hoek van 2° is benodigd voor afwatering en dient tevens als uitrolbeveiliging
1. Winkel von 2° wird für die Entwässerung benötigt und dient auch als Rückrollsicherung
1. Un angle de 2° est indispensable pour les écoulemenst d'eau et le maintient du vélo
1. Angle of 2° is needed for drainage and also serves as roll out security

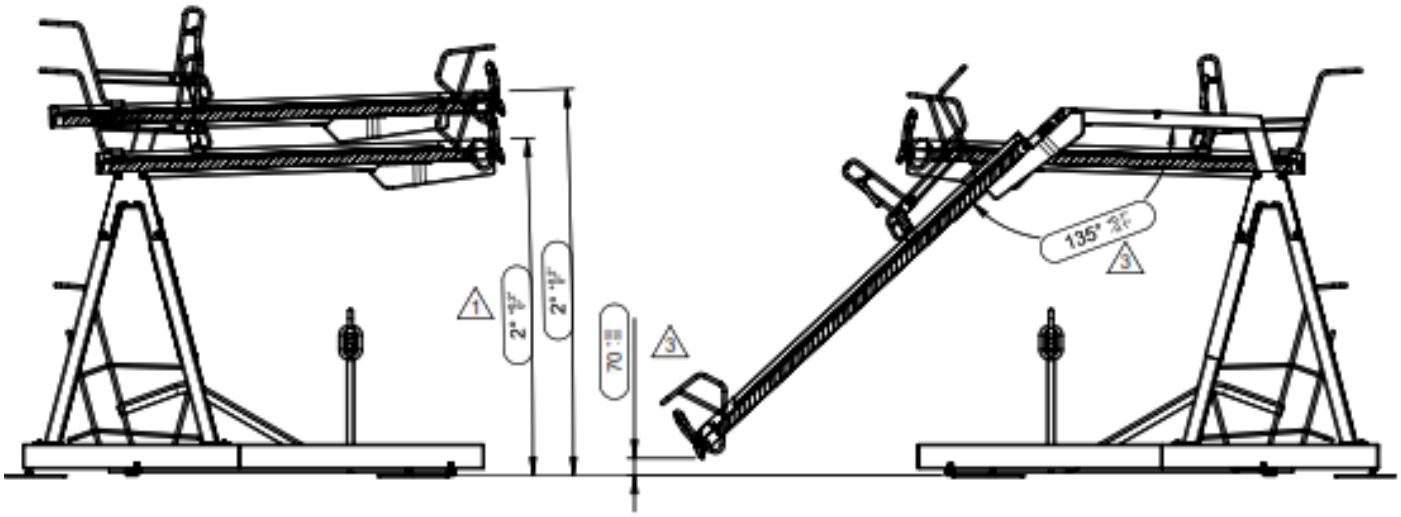

2. V-rail moet in en uit geschoven worden op de geleiding te controleren
2. V-rail doivent être tirés dans et hors de vérifier la direction
2. V-rail (Schiene) muss eingeschoben und ausgezogen werden, um die Geläufigkeit zu überprüfen
2. V-rail must be pulled in and out to check the guidance

3. Controleer hoek en hoogte voor correcte werking van het scharnier
3. Vérifier l'angle et la hauteur pour le bon fonctionnement de la charnière
3. Überprüfen Sie den Winkel und die Höhe für einen ordnungsgemässen Betrieb des Scharniers
3. Check angle and height for proper operation of the hinge

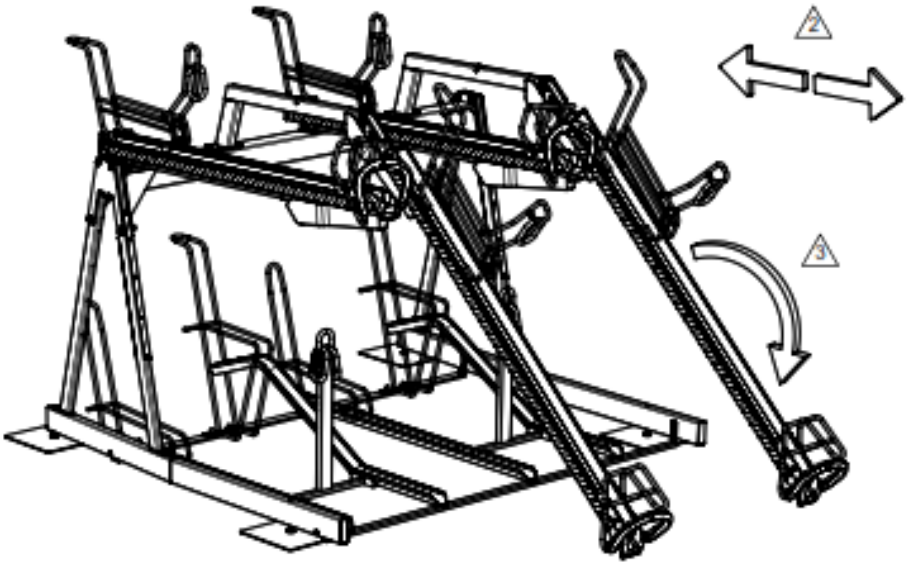

AMARRE EXTRA DE SEGURIDAD

Aparte de los dos puntos para candar la bici por las ruedas, el Easylift 500D incorpora un tercer amarre que permite candar el cuadro de la bici para una óptima seguridad.

CARGADOR PARA BICIS ELÉCTRICAS (opcional)

Muy fácil de usar y apto para los módulos sencillos de Easylift Premium y CapaCITY.
Incluye toma de corriente adaptada al mercado español.
Recubierto de pintura verde de larga duración (otros colores también disponibles bajo demanda).
Colocado ergonómicamente para que su uso resulte lo más cómodo posible para el usuario.
De fácil y rápido montaje tanto en módulos nuevos como en los ya existentes
Todos los cargadores quedan conectados a la red eléctrica mediante una caja de fusibles, quedando el cable de alimentación bajo la viga para una protección óptima.
Para uso en espacios interiores, no expuestos a la intemperie.

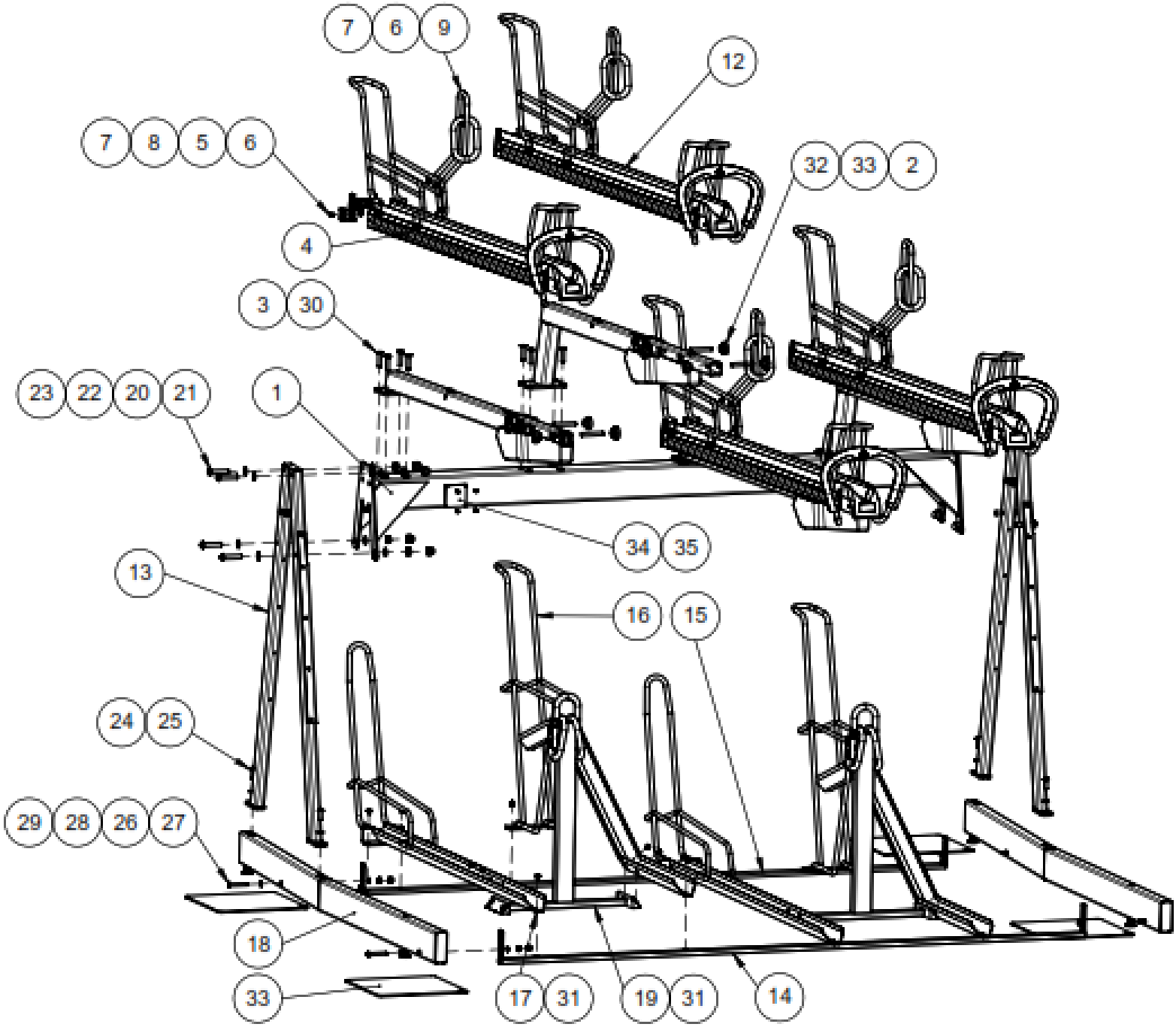

Los módulos se suministran desmontados y cada pedido viene acompañado de sus instrucciones de despiece y montaje, resultando bastante sencillo, pues cada módulo se compone de un total de 8 tipos de piezas básicas más la tornillería. En cualquier caso, ofrecemos un servicio de montaje o de asesoramiento para aquellos clientes que así lo prefieran.

Respecto al **montaje**, cada pedido viene acompañado de sus instrucciones de despiece y montaje, resultando bastante sencillo. En cualquier caso, ofrecemos el servicio de montaje para aquellos clientes que así lo prefieran y, en según qué plazas, un servicio de asesoramiento.

Los **plazos de entrega** se acuerdan para cada pedido en función del stock y los picos de trabajo.

Cuando el cliente contrate el montaje, BicitaviS intentará siempre convenir una fecha de montaje lo antes posible una vez el cliente haya recibido la mercancía. Debe tenerse en cuenta que la mercancía deberá encontrarse en el punto de instalación en el día y hora convenidos para el montaje. Asimismo, el cliente debe contar con que, salvo que se acuerde de otra forma, recibirá **mercancía paletizada**, como en el ejemplo de más abajo, por lo que el cliente deberá contar con medios de descarga en el punto de descarga, así como de espacio de almacenaje hasta el día convenido para el montaje.

Palet 1 Medidas: 1.20x2.20x0.90 300 kg

Palet 2 Medidas: 1.20x3.20x1.75 600 kg

Pedido total para 32 plazas

La **cotización del producto** se hace por plaza y los portes y lo servicios de montaje se cotizan aparte. En cualquier caso, el precio definitivo se fija en función de las cantidades solicitadas y de las circunstancias y condiciones de cada cliente.

EC DECLARATION OF CONFORMITY

the legal entity as identified below

IDENTIFICATION MANUFACTURER

Company name	Velopa B.V.
Address	Achthovenerweg 21
Zipcode	2351 AX
City	Leiderdorp
Country	The Netherlands

explained under their own responsibility that machine concerned as identified below

IDENTIFICATION MACHINE

Generic name	Easylift
Function	Two-tier bicycleparking system
Commercial designation	Easylift 500 D

complies with all applicable provisions of:

Machinery directive 2006/42/EC

Where the conformity assessment procedure for the following harmonised standards or technical specifications (partly) been complied with:

EN-ISO 12100:2010; EN 349:1993+A1:2008; EN 614-1:2006+A1:2009

© Copyright VelopA B.V.: All rights reserved, Art. 31 and seq. of the Copyright Act.
This document remains property of VelopA B.V. and may not be revealed to third parties, duplicated or used for any application, without explicit permission of the owner.

© Copyright VelopA B.V.: Alle rechten voorbehouden, Art. 31 e.v. van de auteurswet.
Dit document blijft eigendom van VelopA B.V. en mag niet aan derden ter inzage worden gegeven, gedupliceerd of voor uitvoering worden gebruikt, zonder uitdrukkelijke toestemming van de eigenaar.

VelopA

BicitaviS
Distribuidor oficial VelopA

1
Máxima optimización del espacio al doblar
la capacidad de almacenamiento de bicis

2
Modular, replicable y trasladable

3
Válido para espacios cubiertos y al aire libre

4
Distintivo y elegante por su diseño llamativo,
impactante y atractivo

5
Fácil de usar

6
Fácil de instalar

7
Sistema de confianza, sostenible
y que apenas requiere mantenimiento

8
Calidad reconocida y premiada

9
Cómodo para el usuario y seguro para la bici

10
Suavidad sin esfuerzo
con descenso hasta el suelo de forma segura

Delegación Barcelona:
Octavi Matons 607 385 607
Delegación Zaragoza:
Delhi Ausina 687 958 115

Aparcabicis Easy Lift de VelopA:
la belleza al servicio de la optimización del espacio
Elegancia y utilidad con un solo gesto