Sistema de aparcamiento de dos niveles que permite un aprovechamiento optimo del espacio. Dispone de un mecanismo de elevación neumático del carril superior que permite realizar un menor esfuerzo para aparcar la bicicleta. La bicicleta se mantiene estable entre los carriles de las ruedas.

Ideal en zonas de aparcamiento de bicicleta con alta densidad, como estaciones, centros comerciales, escuelas, aparcamientos privados y oficinas.

Puede incorporar un sistema de bloqueo automático de las ruedas (opcional) y un sistema de cierre accionado con moneda, llave o tarjeta.

El cierre manual sólo necesita una cadena para asegurar toda la bicicleta.

VENTAJAS:

Espacio. Minimiza el espacio de aparcamiento. Espacio de manipulación inferior a otros modelos, ya que no utiliza una guía extraíble, sino un carril abatible con un aprovechamiento óptimo.

Modular. Crear conjunto de estacionamientos ilimitados.

Seguridad para el usuario. Carriles intercalados para evitar golpes.

Universal. Se adapta a todos los modelos de bicicletas.

CARACTERÍSTICAS

Material.	Acero.
Acabado.	Pintado con dos capas (imprimación epoxi y pintura poliéster QUALICOAT, especial para exteriores). Colores personalizables.
Instalación.	El soporte va fijado al suelo (ancoraje mecánico).

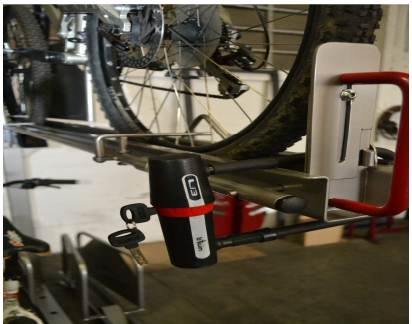

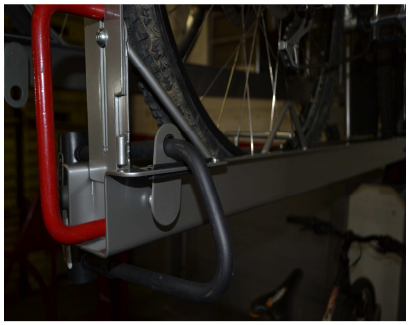

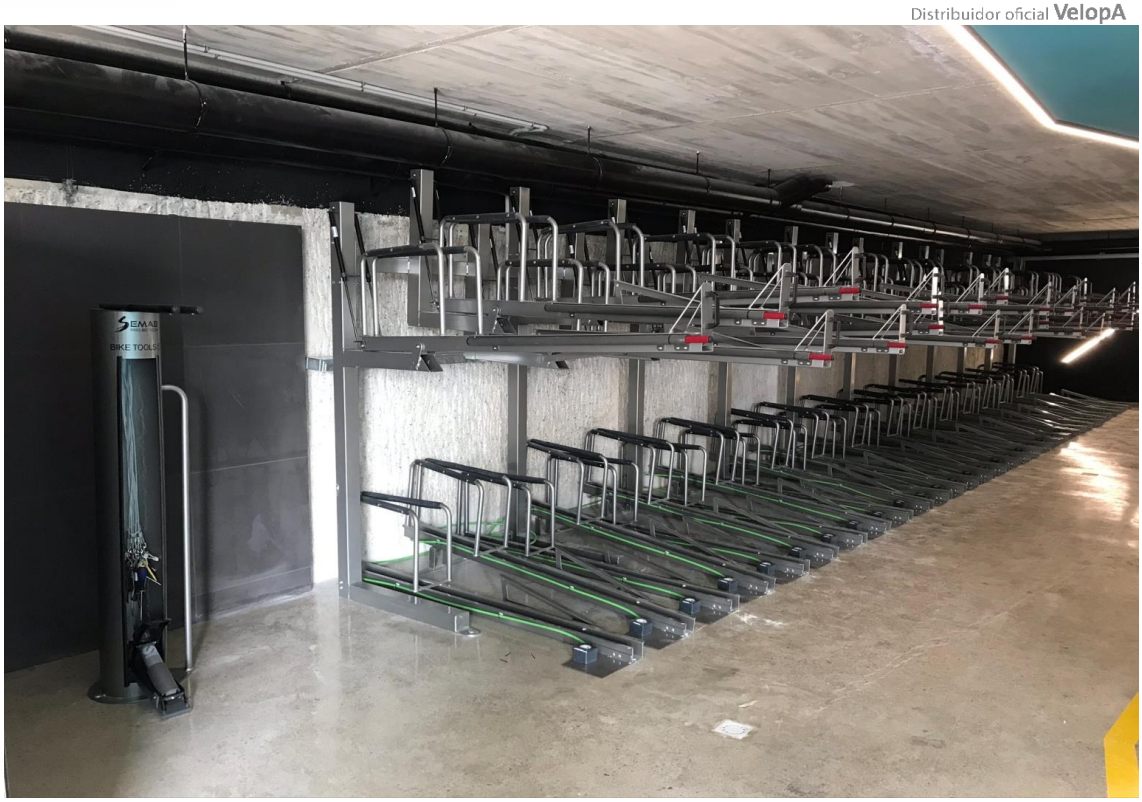
SEMAB
BIKE TOOLS

SEMAB PROJECTS.COM

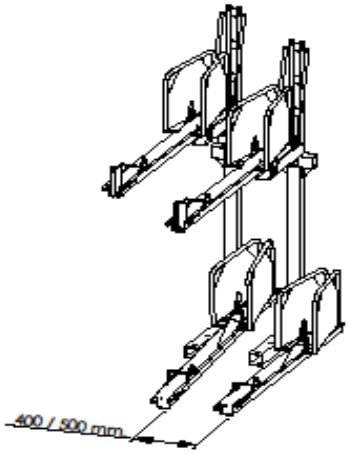

S087 PK TWO LEVELS 4 PLACES

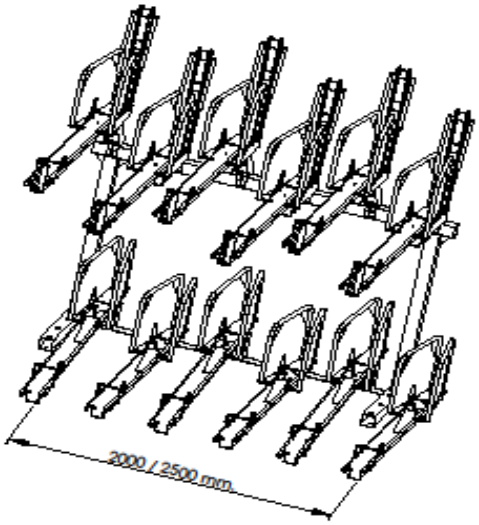

S087 PK TWO LEVELS 12 PLACES

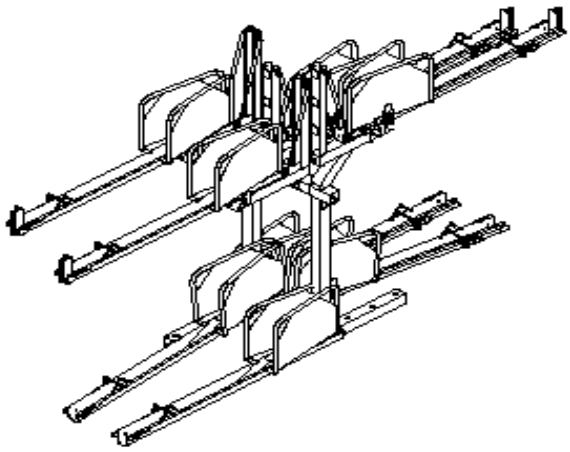

S087 PK TWO LEVELS 8 PLACES

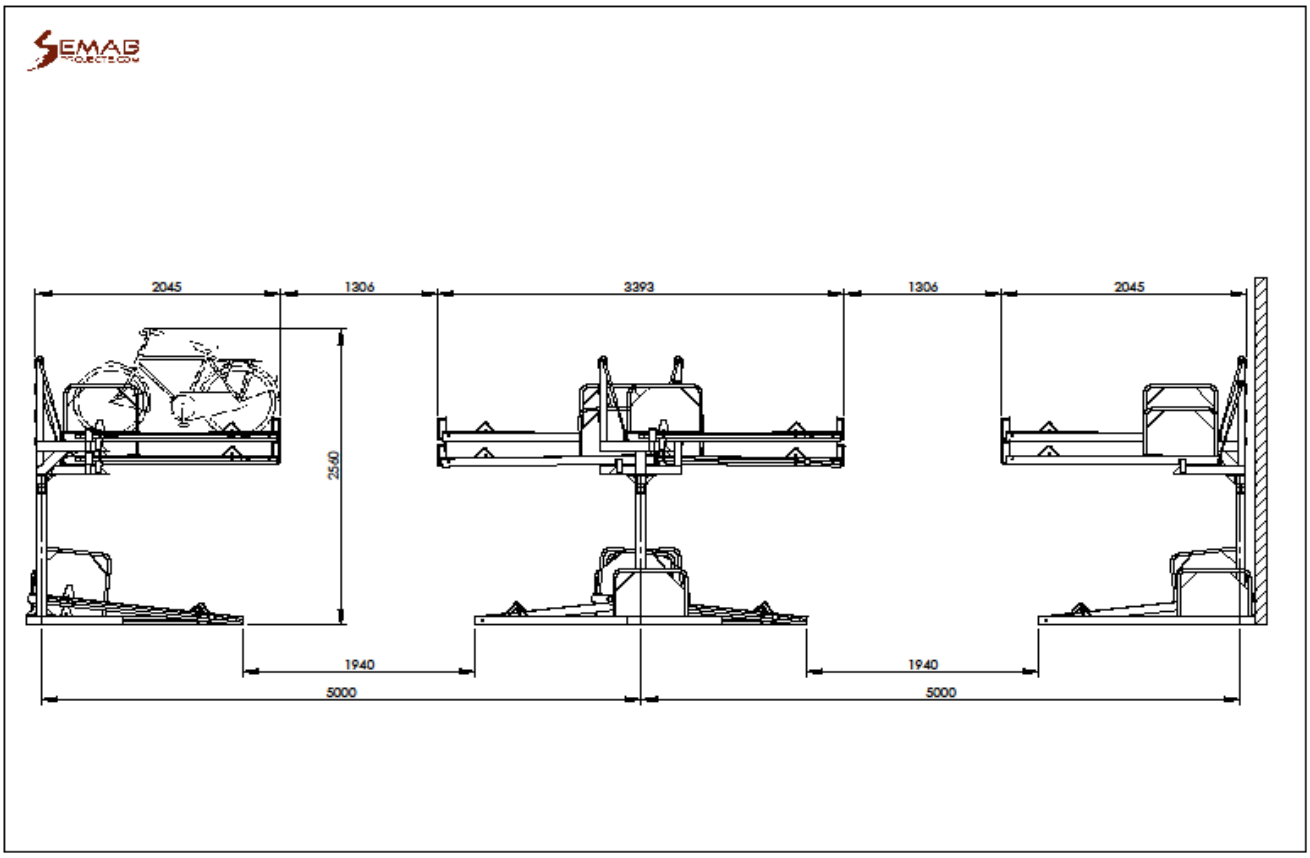
2045
1306
3393
1306
2045
2540
1940
1940
5000
5000

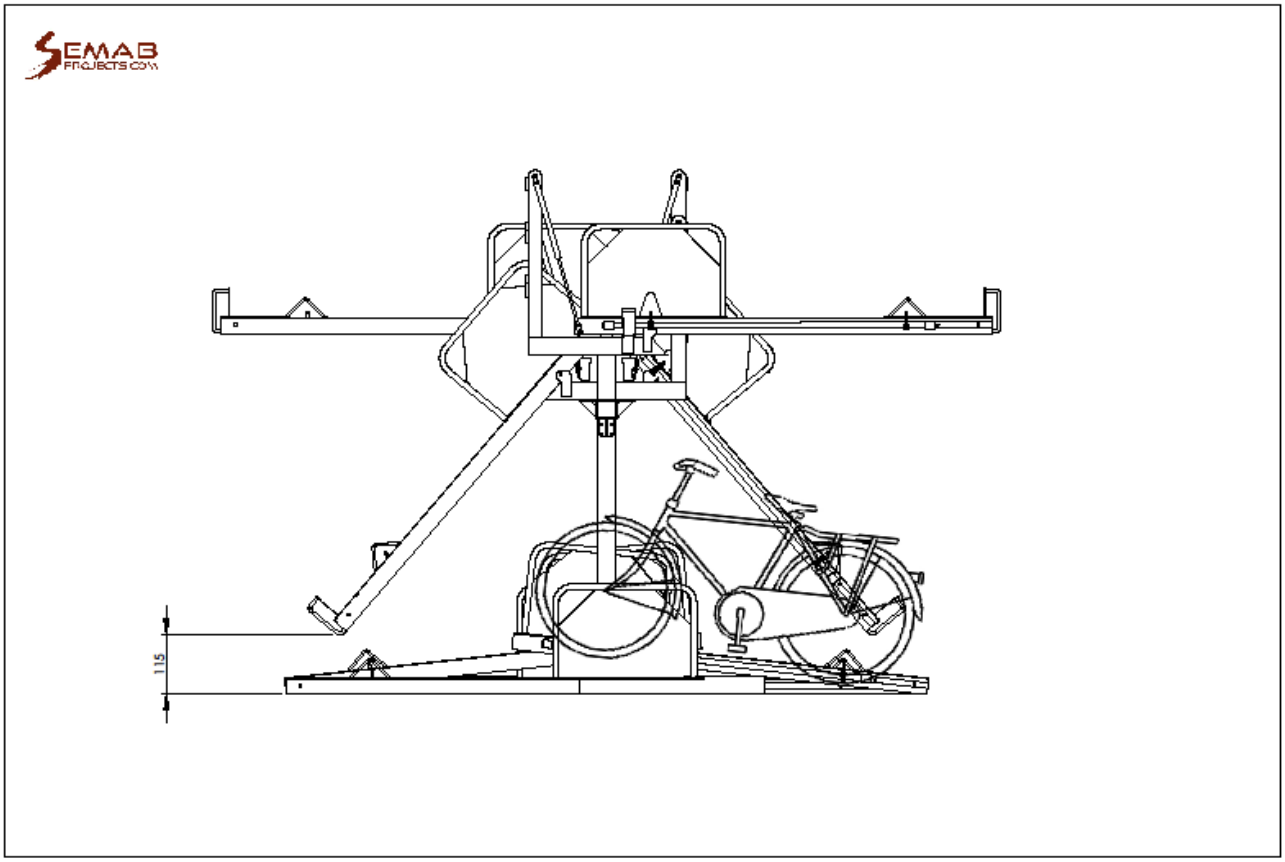
115

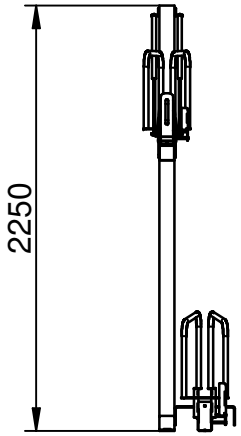
2250

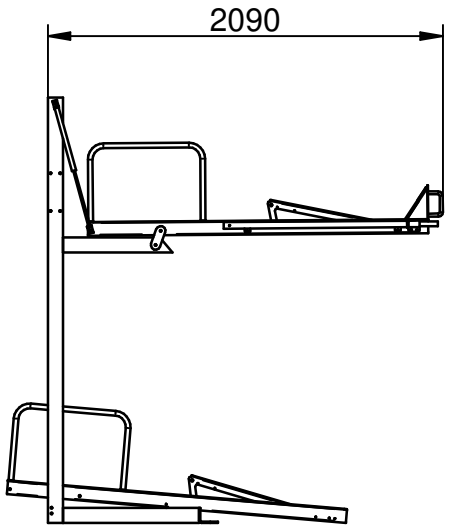
2090

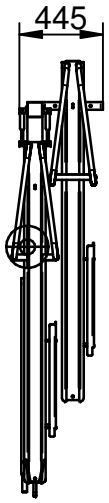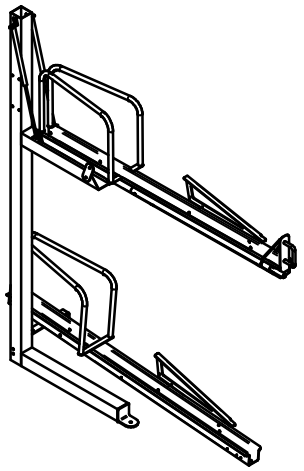
445